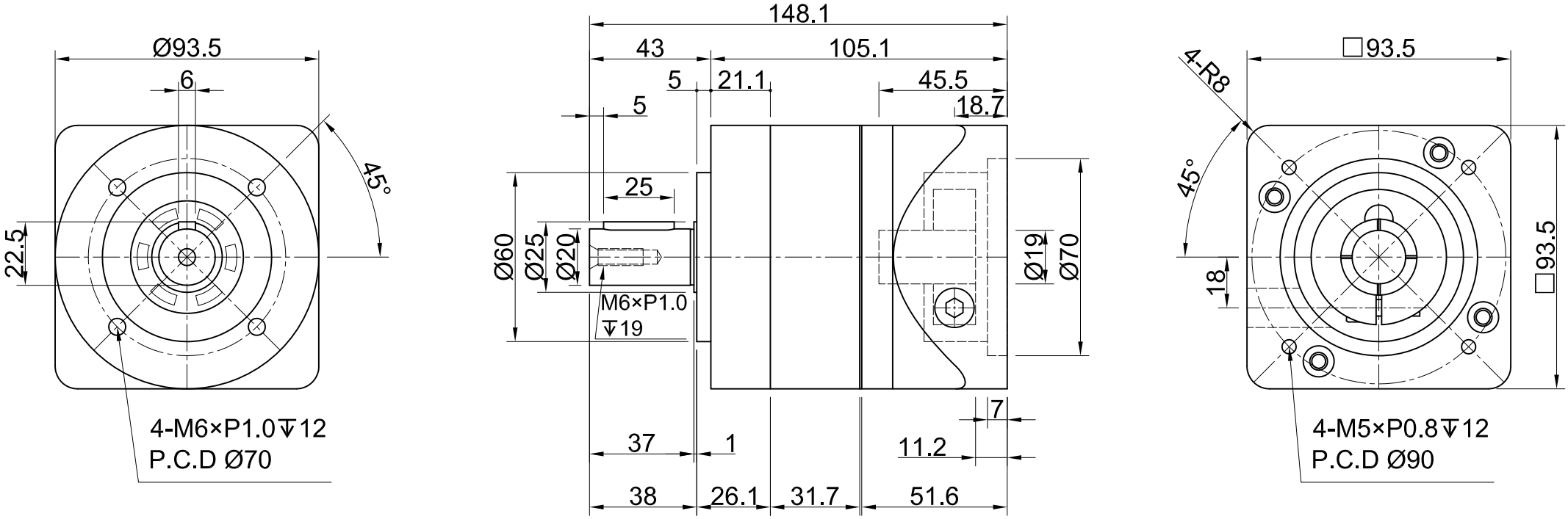

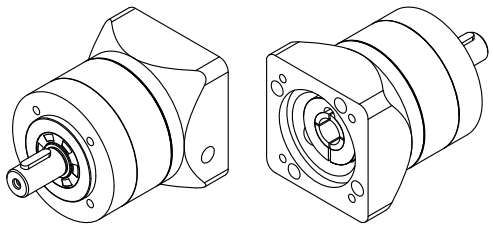

鉞泰精密股份有限公司 YUE-TAI Precision Co., Ltd.	材質 MATERIAL		加工 Proces.	精車		單位 UNIT	mm	審核 APPROVER BY		版次 Rev.		圖名 Title	NB93-L1 (19-70-90-M5)
	備註 P. S.					比例 SCALE		繪圖 DISIGNED BY	Y.C	日期 Date	2018.08.08	圖號 DWG NO.	