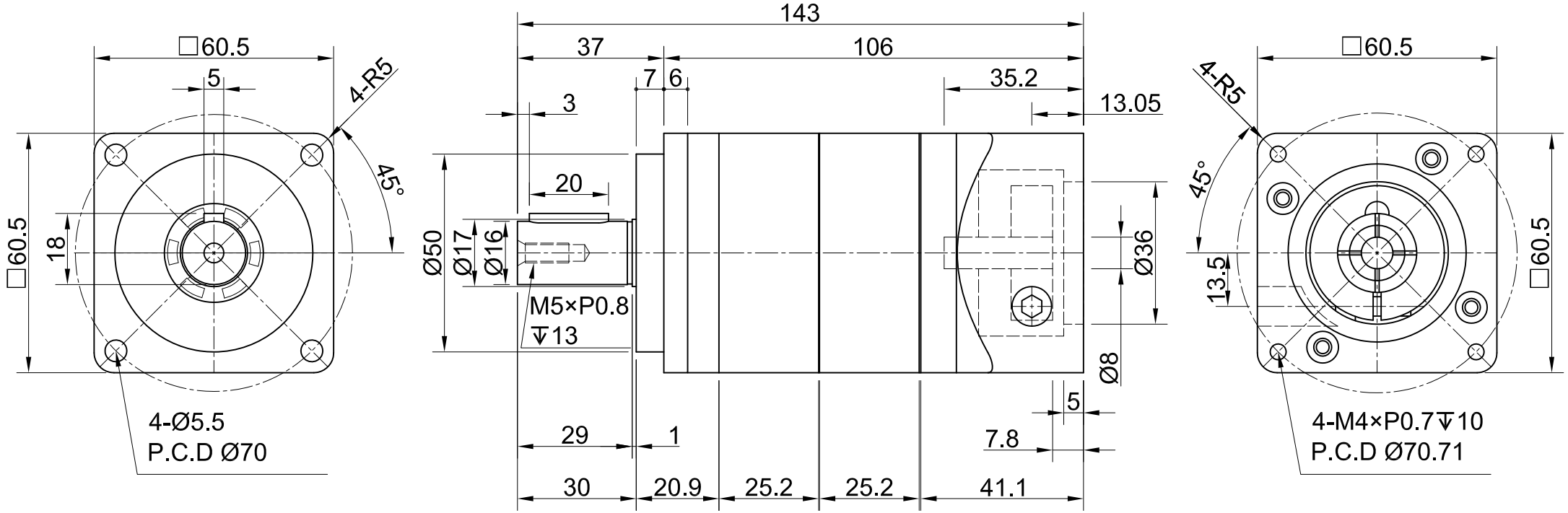


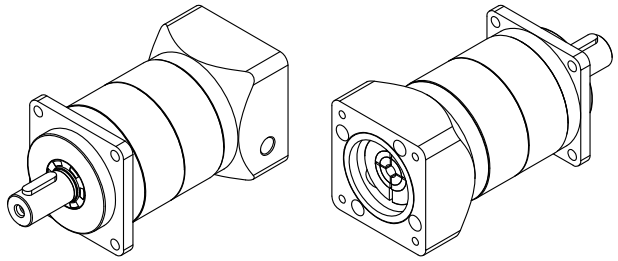

| | | | | | | | | | | | | |
|---|---|---|---|---|---|---|---|---|---|---|---|---|
| 鉞泰精密股份有限公司 YUE-TAI Precision Co., Ltd. | 材質 MATERIAL | | 加工 Proces. | 精車 | | 單位 UNIT | mm | 審核 APPROVER BY | | 版次 Rev. | | 圖名 Title | SA60-L2 (8-36-70.71-M4) |
| | 備註 P. S. | | | | | 比例 SCALE | | 繪圖 DISIGNED BY | Y.C | 日期 Date | 2018.08.08 | 圖號 DWG NO. | |